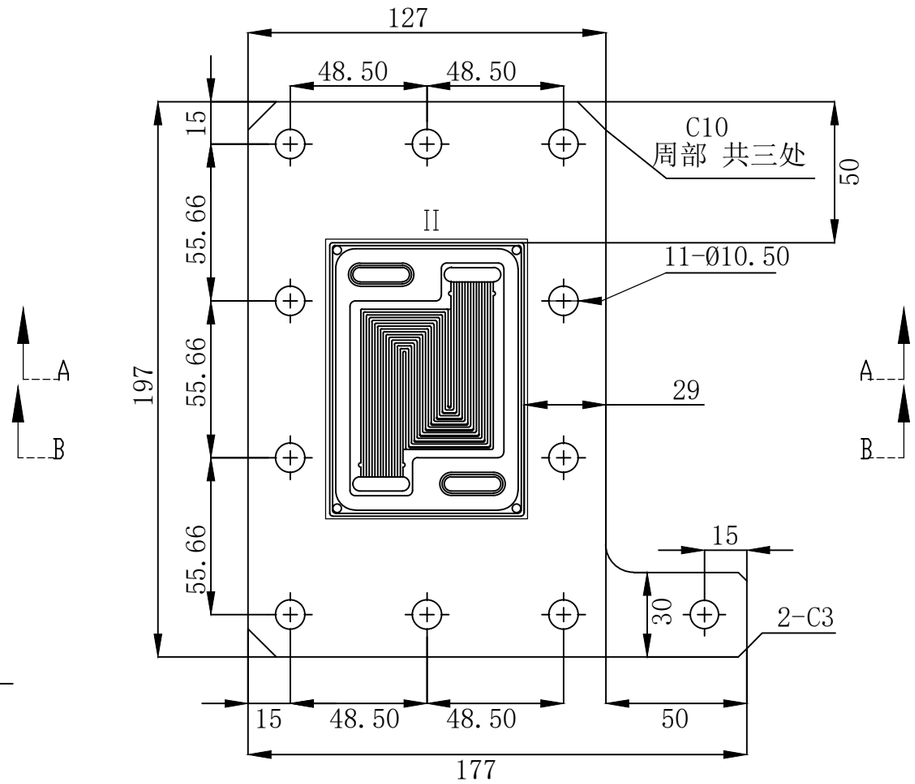

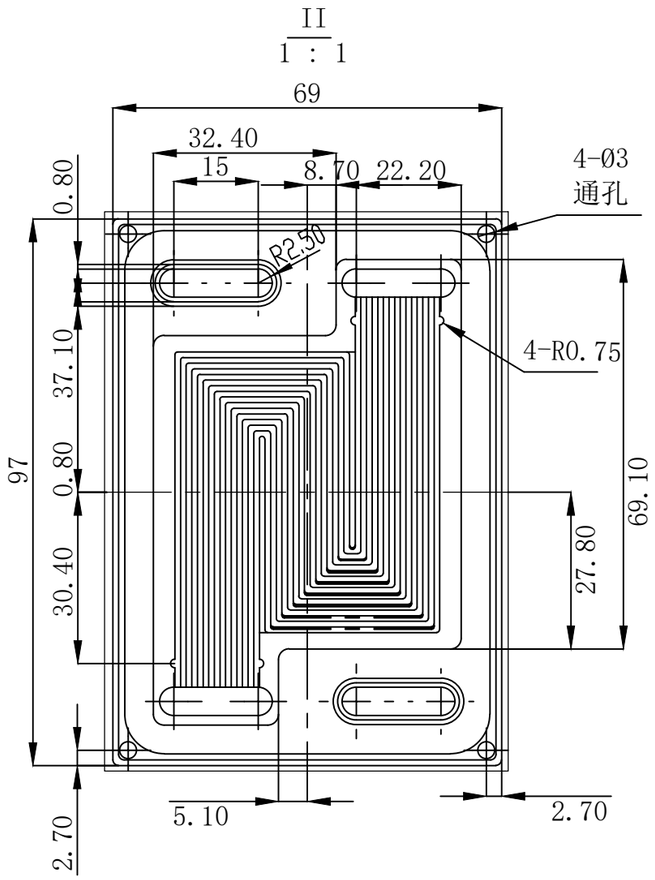

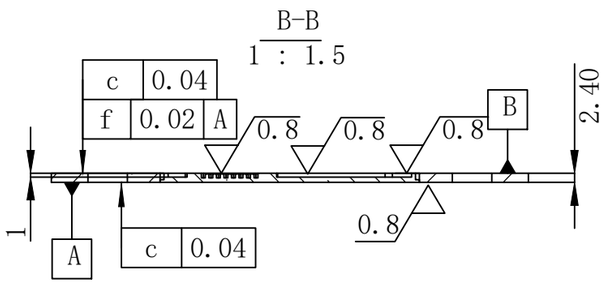

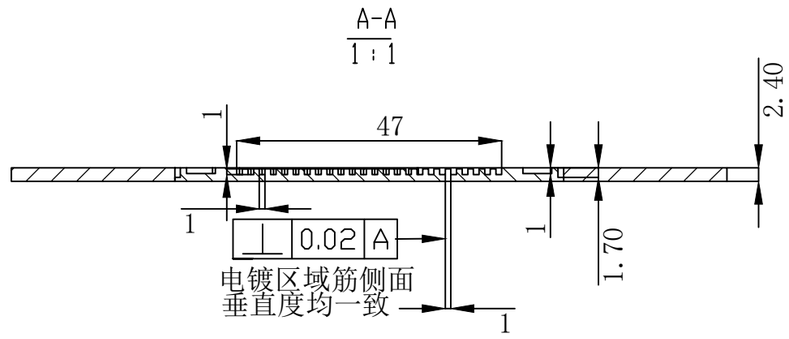

技术要求

1. 去除毛刺飞边。
2. 零件加工表面上，不应有划痕、擦伤等损伤零件表面的缺陷。
3. 此件制作两件。
4. 未注形状公差应符合GB1184-80的要求。
5. 未注长度尺寸允许偏差±0.5mm。
6. 虚线区域全包含的面上进行电镀。

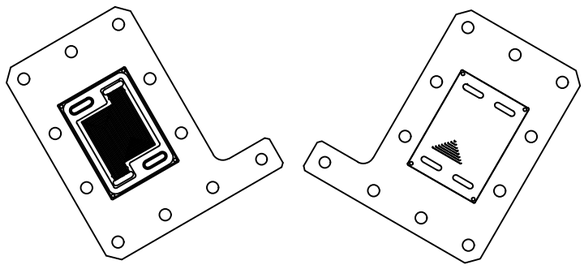

标记	处数	分区	更改文件号	签名	年月日	阶段标记	重量	比例
设计			标准化					1:1.5
校核			工艺					
主管设计			审核					
			批准			共 张	第 张	版本

替代

零件代号
借(通)用件登记
描图
描校
旧底图总号
底图总号
签字
日期